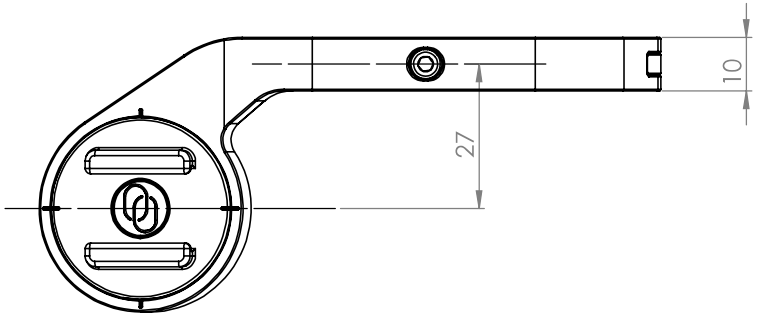
10
27

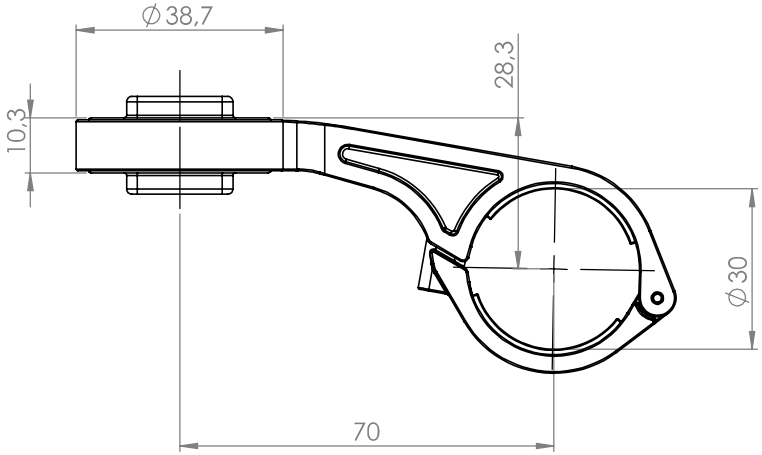
∅38,7
28,3
10,3
∅30
70

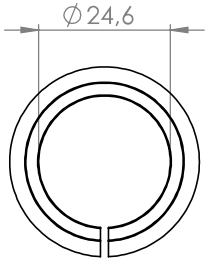
∅24,6

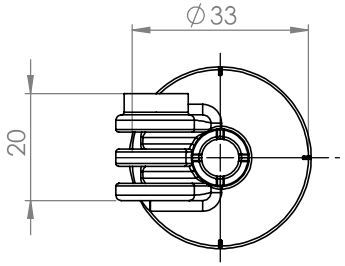
∅33
20

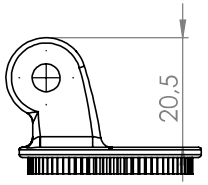
20,5

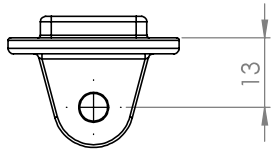
13

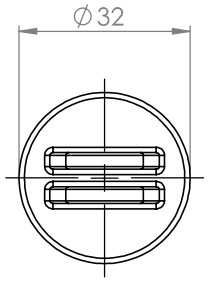
∅32